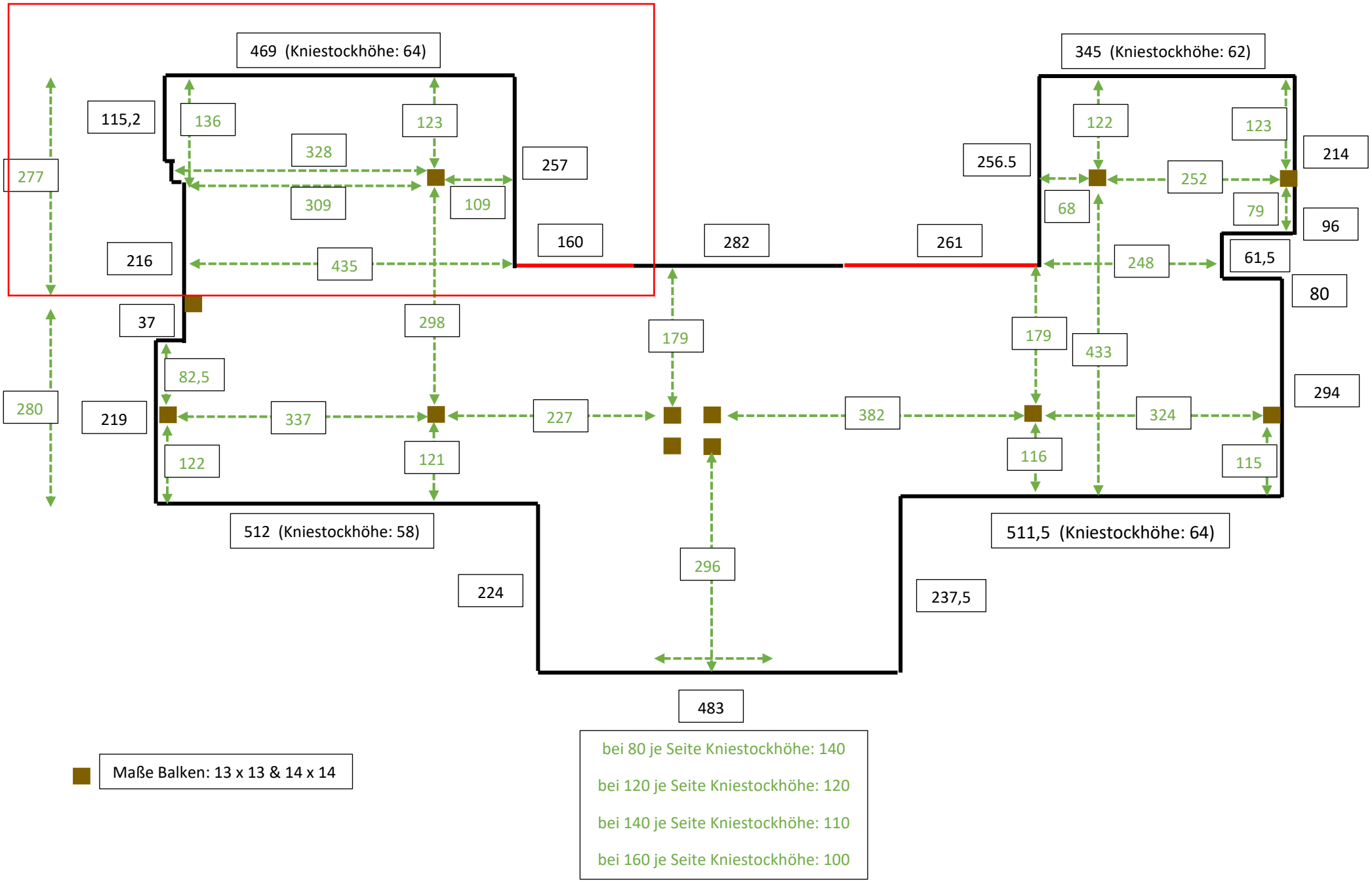

Maße Balken: 13 x 13 & 14 x 14

bei 80 je Seite Kniestockhöhe: 140

bei 120 je Seite Kniestockhöhe: 120

bei 140 je Seite Kniestockhöhe: 110

bei 160 je Seite Kniestockhöhe: 100