next125 87,5

Arbeitsplatte als Mokkabraun Schichtstoff oder Glas in achatgrau oder lavaschwarz
K492F
G277A
G192A

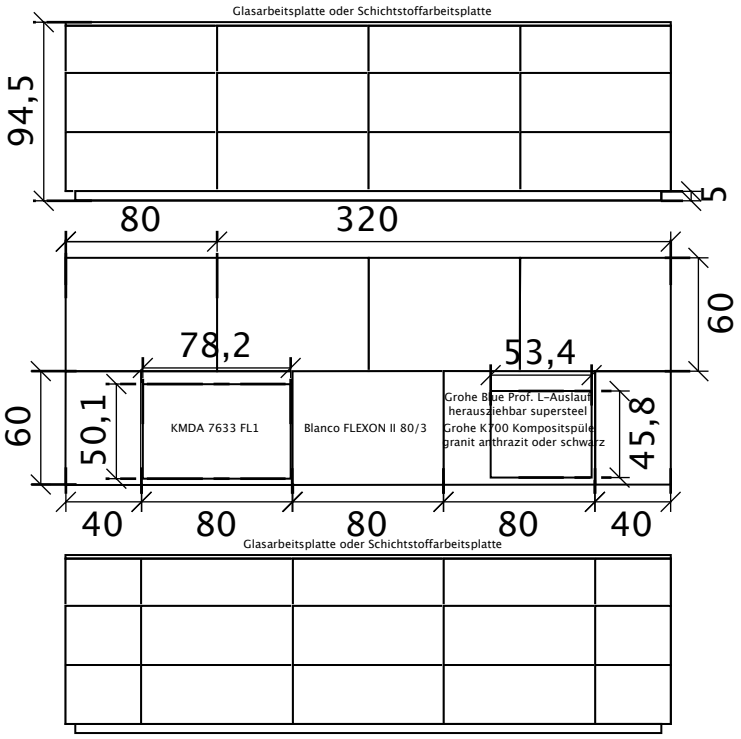

Fronten mokkabraun, lavaschwarz oder achatgrau in matt (Anti Fingerprint)

PGR2/K492F
PGR3/L492M
PGR3/L192M
PGR3/L277M
PGR3/L275
PGR3/L190

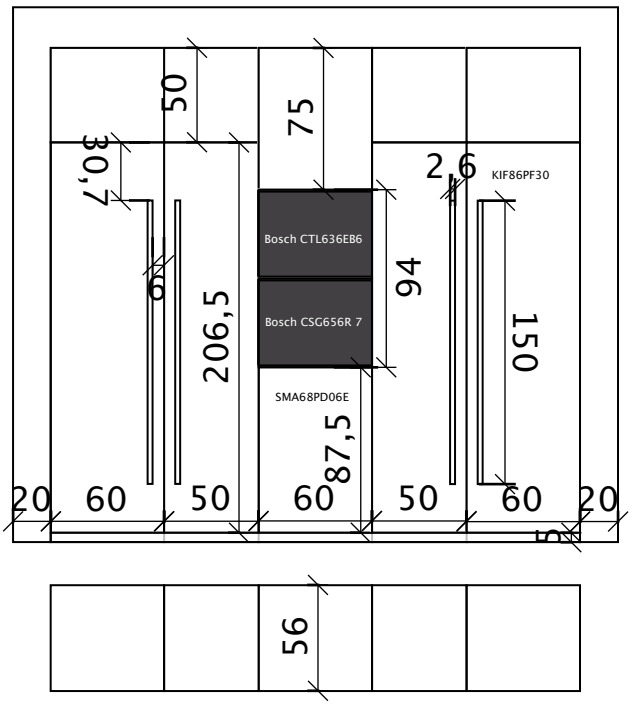

Fronten Kristallweiß oder Alpinweiß in matt (Anti Fingerprint)
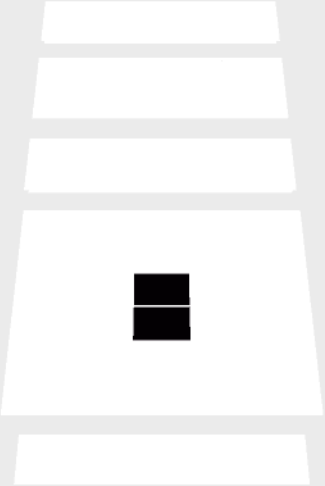
PGR2/K162F
PGR3/L162M
PGR3/L092M
PGR3/L115
PGR3/L090