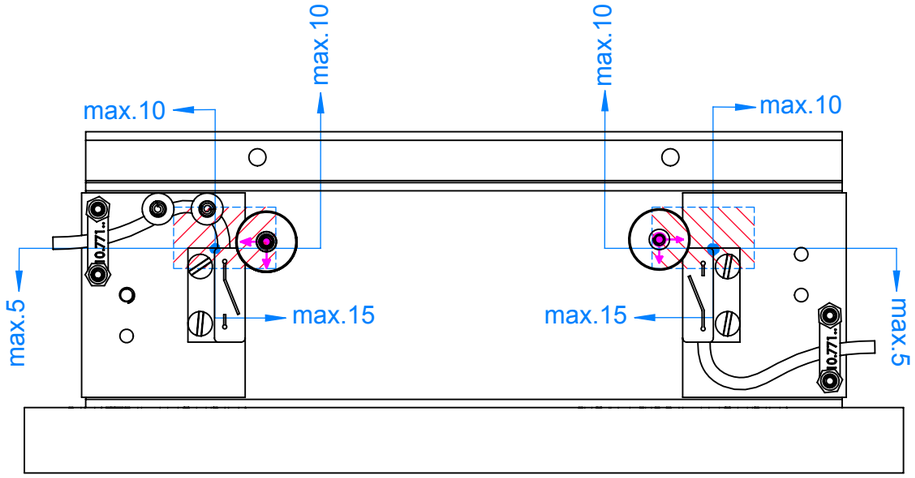

Im roten Bereich ist der Kontakt gegeben!

Zeigt die Position der Einschubtür am Anschlag.

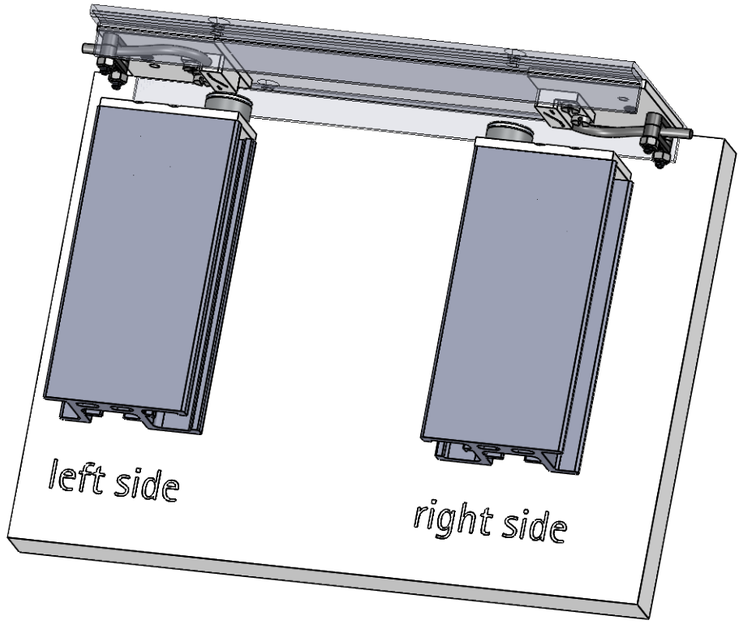

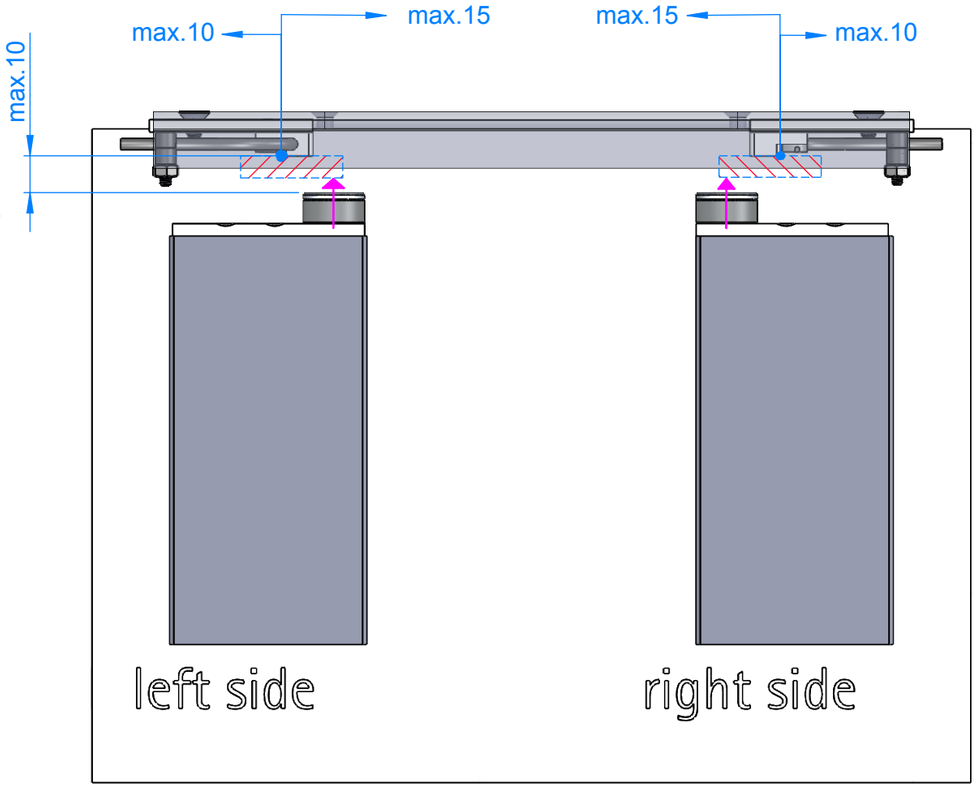

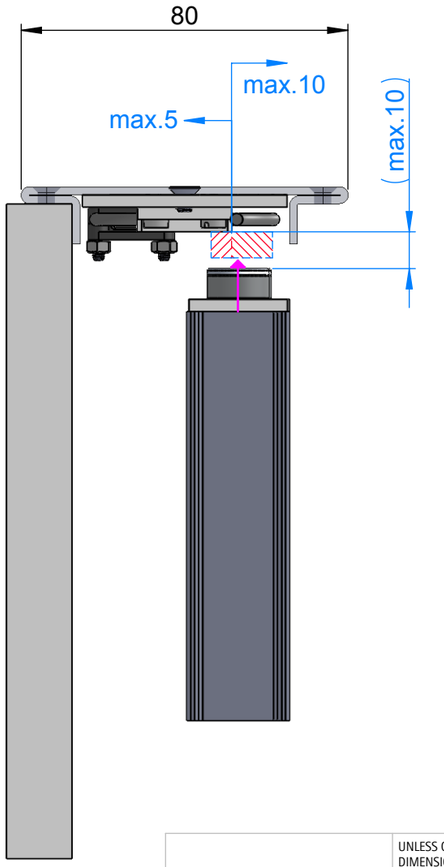

Pr.		UNLESS OTHERWISE SPECIFIED: DIMENSIONS ARE IN MILLIMETERS SURFACE FINISH: TOLERANCES: LINEAR: ANGULAR:		PLASTICS MOULDINGS: TOLERANCES AND ACCEPTANCE CONDITIONS FOR DIMENSIONS DIN 16742 : 2013-10 DIN 16941	Scale: 1:2	EDV Nr.
					MATERIAL:	
				DATE / NAME	TITLE:	
				DETAIL. 20.05.2016 Matyssek	Kontaktposition Einschubtür	
				APROV.		
				PROJ. INSPECTION DIMENSION		
				PART NUMBER.		
				DRAWING STATUS: ONLY FOR INQUIRY / FOR ORDER	HALEMEIER	SIZE A3
Pos.	REVISION	DATE	NAME			SHEET 1 OF 1